| COMMON USE | | | | | | PLAN RECORD |
|---|---|---|---|---|---|---|
| | | | | | | |

| 主　仕　様 | |
|---|---|
| 最高使用圧力 | 70MPa |
| 最大流量 | 3.0LITER/min. |
| 圧力調整範囲 | 5～70MPa |
| 許容背圧 | 3MPa |
| 使用流体 | 水（水道水） |
| 総重量 | 約300g |

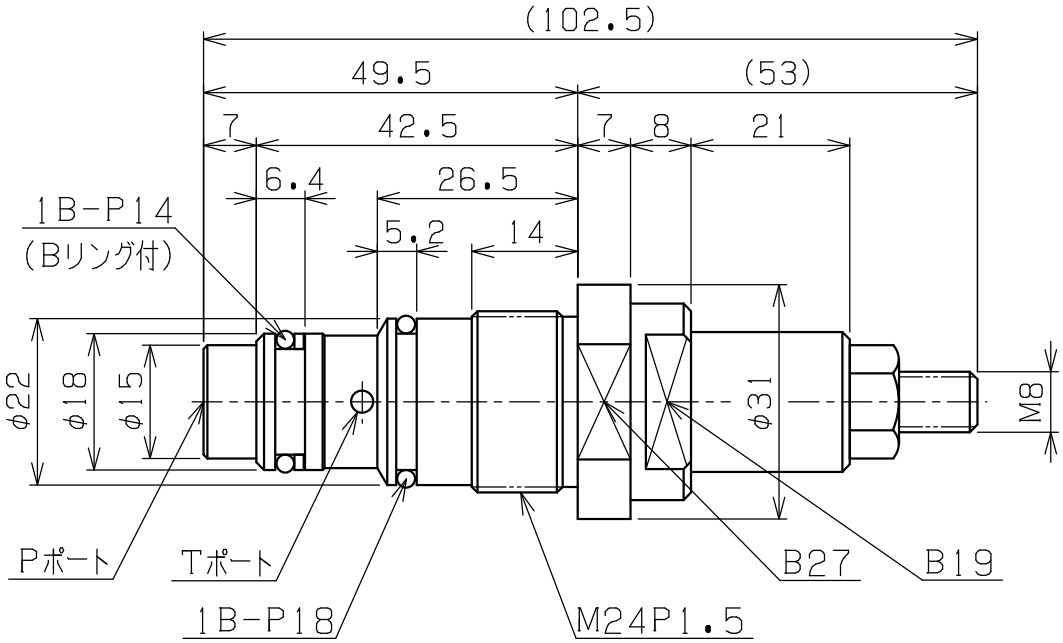


取付部加工要領

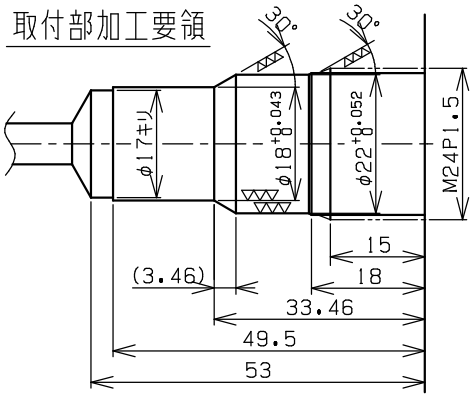


圧力降下特性（弁全開時）

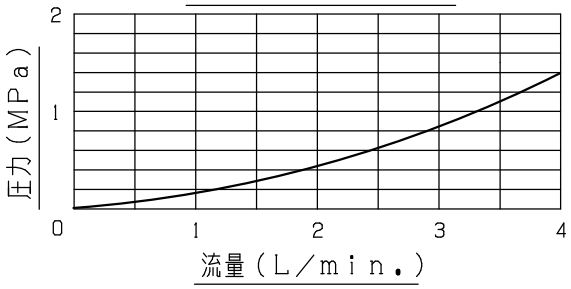


| 基本仕上 | | | | | | | |
|---|---|---|---|---|---|---|---|
| | MARK | PARTICULAR | QUAN | MATERIAL | SIZE | WEIGHT | REMARK |

| 寸法許容差 | | | |
|---|---|---|---|
| 記号 | 区分 | 許容差 | |
| 200~400S | 1 ~ 4 | ±0.1 | |
| 50~100S | 5 ~ 16 | ±0.2 | |
| 12.5~25S | 17 ~ 63 | ±0.3 | |
| 1.6~6.3S | 64 ~ 250 | ±0.5 | |
| 0.05~0.8S | 250~1000 | ±0.8 | |

| | |
|---|---|
| CHIEF | |
| HEAD | |
| CHECKED BY | |
| DRAWN BY | |
| DATE DRAWN | |
| SCALE | 1/1 |

RL7-3WK（防振）

水圧用リリーフ弁

DRAWING NO. A4-2371D

SAEKI ENGINEERING Co., LTD.